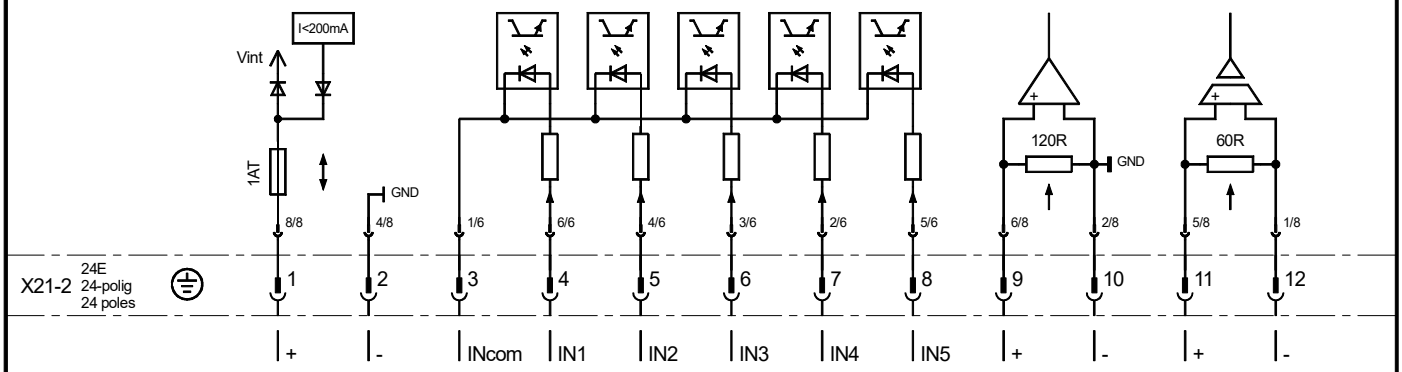

24VDC
Hilfsspannung 1) 4)
auxiliary supply

24VDC
Binäre Eingänge / Binary Inputs 3)
Standardeinstellung / Defaults

Auf Open	Zu Close	Stopp Stop	NotAuf Em. Open	NotZu Em. Close

0(4)...20mA
ext. Istwert 1) 7)
ext. actual value

0(4)...20mA
Sollwert 5) 7)
set point

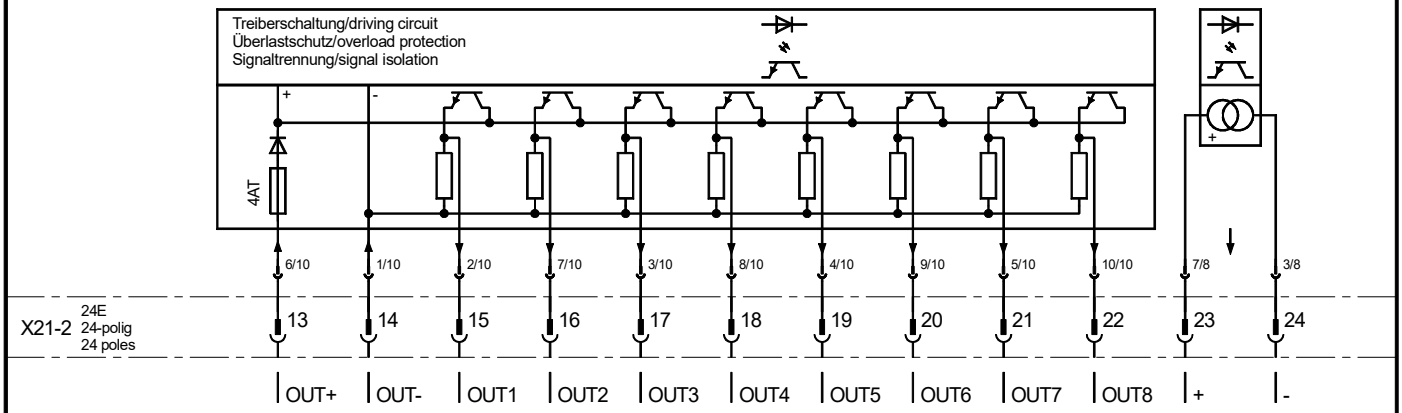

24VDC
Versorgung der binären Ausgänge
Supply of binary outputs

24VDC
Binäre Ausgänge / Binary outputs 2)
Standardeinstellung / Defaults

Bereit Ready	Offen Open	Zu Closed	Lauf Auf Opening	Lauf Zu Closing	Drehmo Torque	Ort Local	Fern Remote

0(4)...20mA
Stellungsrückmeldung 6) 7)
(Istwert)
Position feedback
(actual value)

1) Analogeingang Externer Istwert: (0)4...20mA, passiv, bezieht sich auf die interne gemeinsame Masse!!!
Wird Potentialfreiheit des externen Istwerts gewünscht, ist ein externer Potentialtrenner erforderlich!
Analogue external actual value: (0)4...20mA, passive, connected to the common internal ground potential!!!
An external signal isolator has to be applied, if potential-free analogue external actual value is desired!

2) Binäre Ausgänge: Speisespannung 24VDC, Belastbarkeit max. 500mA/Kanal
Binary outputs: 24VDC supply, max. loading 500mA/channel

3) Binäre Eingänge: Nennspannung 24VDC mit gemeinsamer Masse (konfigurierbar als Gruppen mit getrennten Massen, siehe Betriebsanleitung), potentialgetrennt von der restlichen Antriebselektronik.
Binary inputs: 24VDC rated voltage with common ground potential (configurable in groups with separated commons, see manual), potential isolation from the remaining actuator electronic.

4) Hilfsspannungseingang/-ausgang 24VDC, max Belastbarkeit 200mA
Auxilary input/output supply 24VDC, max. loading 200mA

5) Sollwerteingang: (0)4...20mA, passiv, potentialgetrennt von der restlichen Antriebselektronik.
Setpoint input: (0)4...20mA, passive, potential isolation from the remaining actuator electronic.

6) Stellungsrückmeldung: (0)4...20mA, max. Bürde 600 Ohm, aktive Stromquelle (konfigurierbar als Stromsenke, siehe Betriebsanleitung), potentialgetrennt von der restlichen Antriebselektronik.
Position feedback: (0)4...20mA, max. load 600 ohms, active current source (configurable as current sink, see manual), potential isolation from the remaining actuator electronic.

7) OPTIONAL, muss separat bestellt werden
OPTIONAL, to be ordered separately

SCHIEBEL	C-Serie: Steueranschluss C-series: Control connection	Gez.	RH	06.03.2025	Bez. SCC 10.00.07	Lfd. Nr. 5
		Freig.	RH	06.03.2025		
		Komm.				V .2